Groupe Scolaire ESSALAM d'enseignement privé OUJDA	مجـموعة الســـــلام الدراسية للتعـــليم الخصـــوصي وجـــدة	

تحدي الرياضيات – الموسم الدراسي 2022-2023 – "الأسبوع رقم 12"
تمارين التدريب – المستوى: الثاني ابتدائي

1er Défi	التحدي الأول

تريد ريم الحصول على جميع الأعداد المكونة من 3 أرقام مختلفة باستعمال البطاقات التالية:

2 5 3

اكتب هذه الأعداد.

2ème Défi	التحدي الثاني
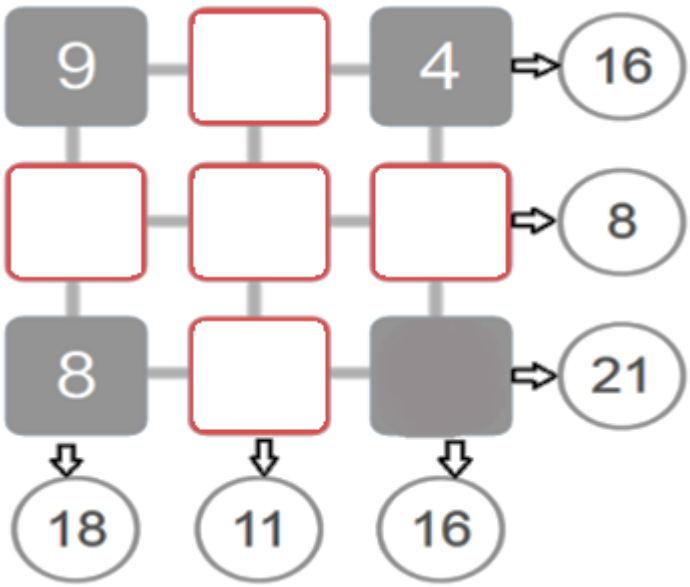
Complète la grille avec les nombres 1 ; 2 ; 3 ; 5 ; 6 ; 7.
Chaque nombre est utilisé une seule fois.